No.	品　名 NAME	台数 QUANTITY	型　式 MODEL　．　寸　法 DIMENSION
	涼厨シリーズ　ガス卓上フライヤー		MGF－C12TJ

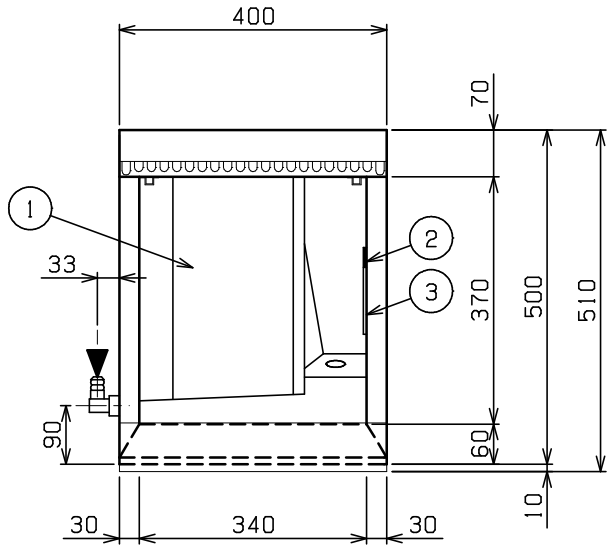

種　類		卓上タイプ　一槽式		
外形寸法		間　口	奥　行	高　さ
		400	510	400
油　量		12L		
ガス消費量	都市ガス	6．40kW（5，500kcal／h）		
	LPガス	5．81kW（0．42kg／h）		
ガス接続口	都市ガス	13mm（ゴム管口）		
	LPガス	9．5mm（ゴム管口）		
加熱方式		中間加熱方式		
バーナー種類		鋳鉄製　網式バーナー　×1		
安全装置		立消え安全装置（サーモカップル方式） 過熱防止装置		
製品重量		28kg		
付属品		フタ（1），仕切網（1），スクイ網（1），前カゴ（1）		

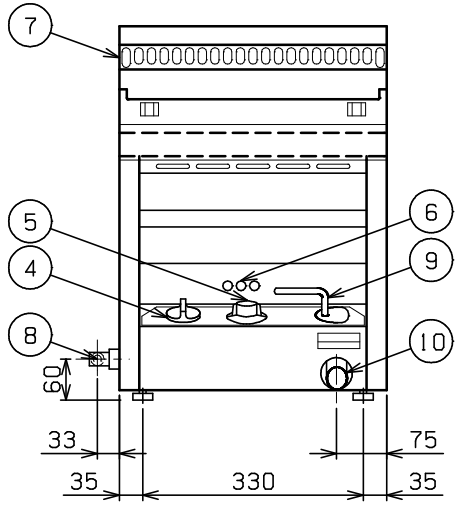

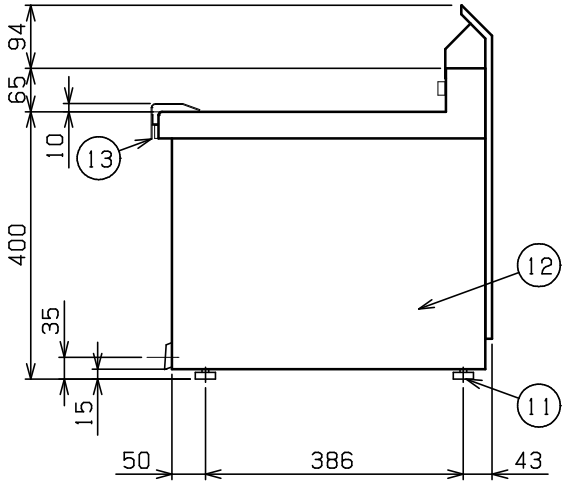

部番	品　名	材　質	備　考
1	油　槽	SUS430L	深さ120mm
2	ハイリミット感熱棒	SUS304	液体膨張式　本体側板取付
3	サーモ感熱棒	C1220	クロムメッキ仕上
4	ガスコック	C3771	圧電式自動点火　安全装置付
5	サーモスタット	ADC	160℃～220℃
6	のぞき窓	SUS430	No．4仕上
7	煙突カバー	SUS430	
8	ガス接続口		
9	排油コックハンドル	SS	φ9　クロムメッキ仕上
10	排油口		25A
11	アジャスト	NR	
12	本　体	SUS430	No．4仕上
13	ヒートプロテクター	SUS430	

※　設置上の注意　熱機器の設置については安全の為、消防法の設置基準に従って設置してください。

※　改善の為、仕様及び外観を予告なしに変更することがあります。

業務用総合厨房機器メーカー
株式会社マルゼン
MARUZEN CO. LTD.

変更事項 ALTERATION	尺度 SCALE	日付 DATE	図番 DRAWING No.	工事名 TITLE	納品日 DATE OF DELIVERY
	1/8	・　・	05374		
	検図 CHECK	設計 DESIGN	製図 DRAW	営業担当 CHARGE	図面名称 DRAWING CORD	承認印 APPROVED
					涼厨シリーズ　ガス卓上フライヤー	

2016．8