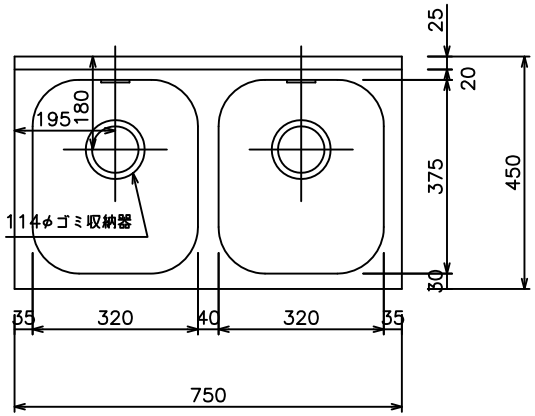

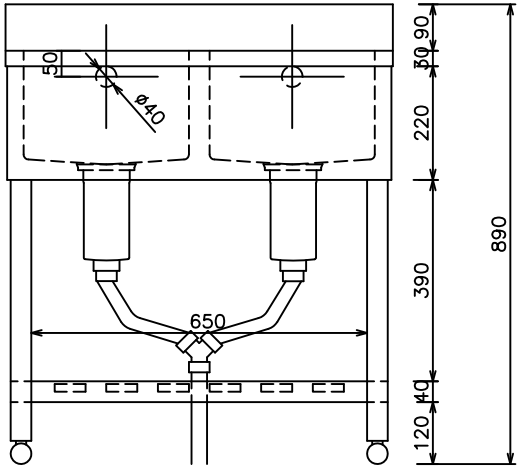

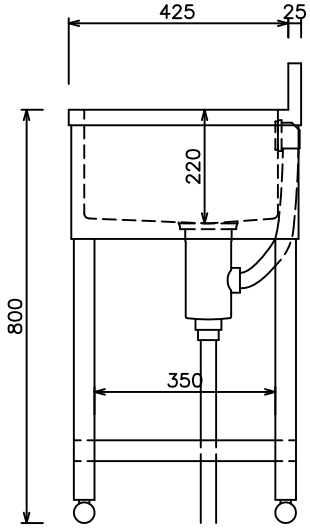

株式会社　東製作所	尺度	日付	検印		品名	型式	寸法
	1:15	16.2.16			二槽シンク	KP2−750	W750×D450×H800 BG25/90